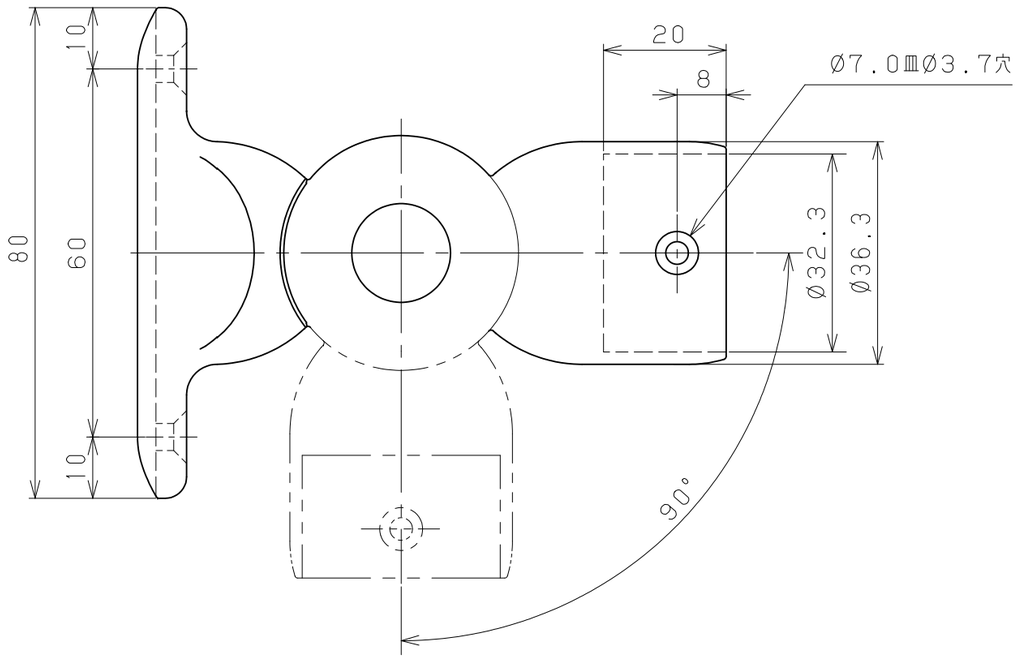

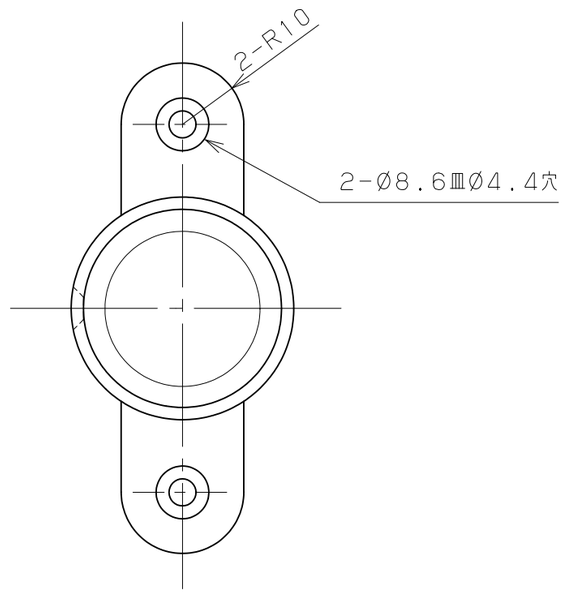

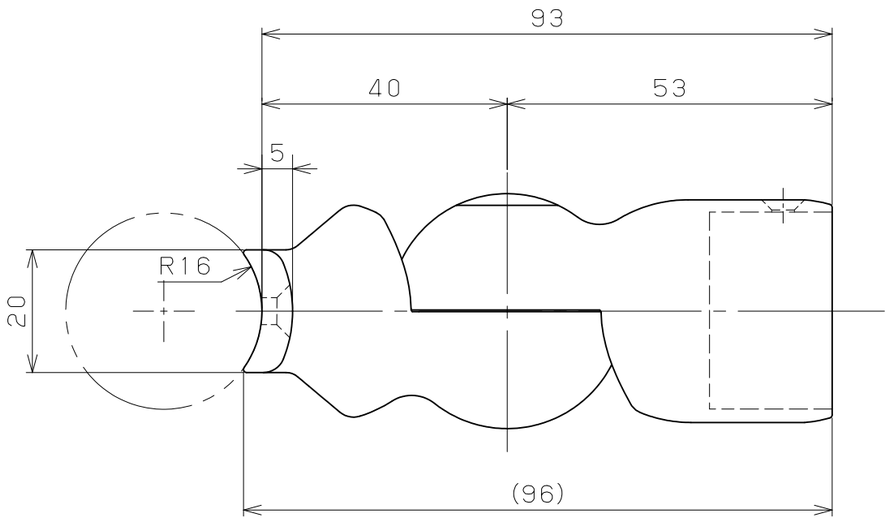

品　　名	商品コード	品　番	色　調	備　　考
セレクト 32丸棒用自在ソケット	0401493	BE-44B	ブラウン	
	0401494	BE-44G	ゴールド	
	0401495	BE-44S	シルバー	

品番	名　　称	数量	材　質	表　面　処　理	備　　考
3	手すり棒取付けねじ	1	SWCH18A	頭部本体と同色塗装	⊕丸皿タッピンねじ1種溝付3.5×16(D=6)
2	丸棒取付けねじ	2	SWCH18A	頭部本体と同色塗装	⊕丸皿タッピンねじ1種溝付4×20
1	32自在ソケット	1	ZDC2	アクリル焼付塗装	

記事

名称	セレクト 32丸棒用自在ソケット	製図月日	承認	検図	設計	製図
図番		尺度	1/1	マツ六株式会社 MaZROC CO., LTD.		